Вращающиеся двери
2-створчатые

KTC-2
KTV-2

Амбициозное решение – безопасное и комфортное

Вход является визитной карточкой здания. Никакая другая деталь не формирует в такой степени первое впечатление посетителя, создавая у него определенные установки перед входом внутрь. Поэтому к внешнему виду двери предъявляются такие же высокие требования, как к конструкции и функциональности. Для вращающейся двери DORMA KTC-2 предусмотрено множество вариантов оформления. Благодаря разнообразию конструкций и вариантов отделки она может превратить обычный вход в представительный вестибюль. Удобный проход, возможность проезда на инвалидной коляске (см. стр. 10) – все в DORMA KTC-2 на высшем уровне.

Широкие возможности трансформации обеспечивают свободный проход даже в часы пик. Ее отличительные черты – непревзойденный уровень безопасности и ряд интересных дополнительных функций – вплоть до использования в качестве рекламного щита. С экономической точки зрения большое значение имеет эффективная защита внутренней части здания от холода, жары, сквозняков, шума и пыли. Двустворчатая дверь DORMA KTC-2 отвечает этим требованиям в полной мере. Три стандартных размера, две подвижные створки без витрин или с наружными витринами… Остается добавить интегрированную ночную створку и возможность выбора материала боковых стенок (стекло или металл).

Простор на пятачке

2-створчатая вращающаяся дверь KTV-2 – это «младшая сестра» KTC-2. Для нее предусмотрены два варианта диаметра – 3000 и 3400 мм; в остальном она обладает всеми преимуществами своей «старшей сестры» (соответствует уменьшенной версии без витрин). KTV-2 идеально подходит для ситуаций, когда при дефиците места требуется максимальный объем сегмента и возможность свободного прохода. Это характерно для больниц, домов престарелых, а иногда и для офисных зданий и гостиниц. Расцветки поверхности по шкале RAL, анодированное или стальное покрытие с широчайшим выбором вариантов… KTV-2 сочетает черты элегантного вестибюля и «интеллектуальной» автоматической двери.

Варианты исполнения, функции, оснащение, опции

Характеристики	DORMA KTC-2
Внутренний диаметр D, мм	3600, 4200, 4800
Наружный диаметр B, мм	3828, 4428, 5028
Ширина прохода LW, мм	1627, 1927, 2227
Ширина запасного выхода, мм	= LW
Высота прохода LH, мм	2100-2200*
Высота фриза, мм	410-700
Общая высота H, мм	Высота прохода + высота фриза
Боковые стенки со стеклянными вставками	○
Боковые стенки со вставками из металлических листов	○
Индивидуальное исполнение в зависимости от национальных требований к запасному выходу	○
Напольное кольцо	●
Напольное покрытие	○
Освещение (4 шт.)	●
Водонепроницаемая крыша (предварительно подготовленная)	○
Испытание образца согласно DIN 18650	○
Исполнение согласно DIN 18650	○

● есть ○ опция
* по заказу высота прохода может быть увеличена

Преимущества

- Представительный внешний вид.
- Возможность транспортировки крупногабаритных предметов.
- Возможность проезда на кресле-коляске.
- Большие сегменты.
- Интегрированная ночная створка.
- В качестве опции – витрины для рекламы.
- Высочайший уровень безопасности.
- Индивидуальное исполнение в зависимости от национальных требований к запасному выходу.
- Комплексное решение с промышленной точностью и гарантированным качеством.

Модель	KTC-2/0	KTC-2/2
	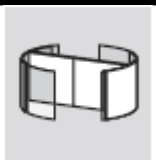	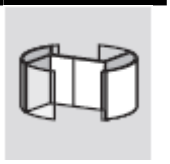
Тип привода **Над потолком**		
Автоматический режим I – дверь начинает движение и останавливается автоматически II – дверь вращается непрерывно с небольшой скоростью, которая увеличивается при приближении человека. **Уменьшение скорости вращения** Скорость уменьшается примерно до 1 об/мин. Это может понадобиться, например, для прохода инвалидов, пожилых людей.	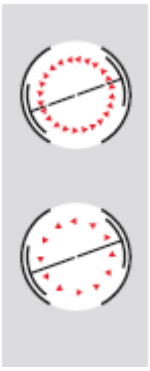	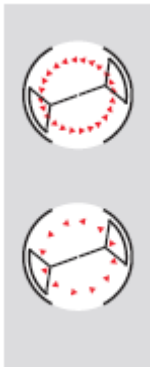
Оснащение **Положение «Лето»** Идеально подходит также для транспортировки крупногабаритных предметов (например, багажа, товара) **Положение «Эвакуация»**	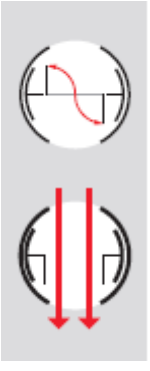	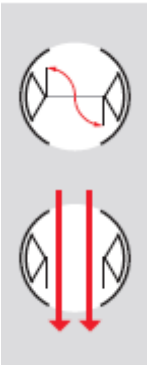
Ночная створка **Турникет с электрической блокировкой**		

Вращающаяся дверь **DORMA KTV-2**

Характеристики	DORMA KTV-2
Внутренний диаметр D, мм	3000, 3400
Наружный диаметр B, мм	3216, 3616
Ширина прохода LW, мм	1362, 1562
Ширина запасного выхода, мм	= LW
Высота прохода LH, мм	2100-2200*
Высота фриза, мм	354-364
Боковые стенки со стеклянными вставками	○
Боковые стенки со вставками из стальных листов	○
Индивидуальное исполнение в зависимости от национальных требований к запасному выходу	○
Напольное кольцо	●
Напольное покрытие	○
Освещение (4 шт.)	○
Водонепроницаемая крыша (предварительно подготовленная)	○
Испытание образца согласно DIN 18650	○

● есть ○ опция
* по заказу высота прохода может быть увеличена

Преимущества

- Гибкая система с широкими возможностями адаптации.
- Простой монтаж, быстрый ввод в эксплуатацию.
- Использование последних достижений техники, соответствие всем нормам.
- Оптимальное сочетание эстетических, технических и экономических показателей.
- Оптимизация энергетического баланса в здании.
- Эффективная шумоизоляция.
- Индивидуальное исполнение в зависимости от национальных требований к запасному выходу.
- Комплексное и индивидуальное решение с промышленной точностью и гарантированным качеством.

Модель KTV-2/0

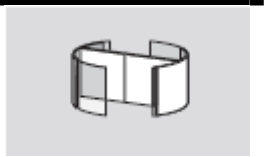

Тип привода

Над потолком

Автоматика

I – дверь начинает движение и останавливается автоматически
II – дверь вращается непрерывно с небольшой скоростью, которая увеличивается при приближении человека.

Уменьшение скорости вращения
Скорость уменьшается примерно до 2 об/мин. Это может понадобиться, например, для прохода инвалидов, пожилых людей.

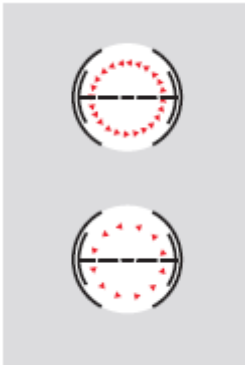

Оснащение

Положение «Лето»
Идеально подходит также для транспортировки крупногабаритных предметов (например, багажа, товара)

Положение «Эвакуация»

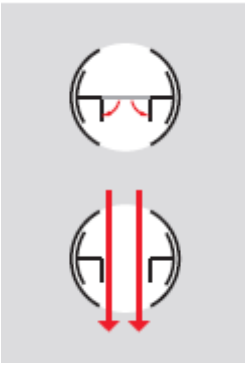

Ночная створка

Турникет с электрической блокировкой

Вращающаяся дверь | **DORMA KTC-2/0**
DORMA KTC-2/2

KTC-2/0 без витрин

- 2-створчатая вращающаяся дверь KTC-2/0 имеет три стандартных размера.
- 2 подвижные створки со щеточными уплотнениями.
- Интегрированная ночная створка оснащается защитным стеклом толщиной 8,7 мм (триплекс), фольга.
- На выбор стеклянные или металлические боковые стенки.

KTC-2/2 с витринами

- Модель KTC-2/2 в качестве опции оснащается двумя наружными треугольными витринами.
- Максимальный вес оборудования витрин – 30 кг.

Размеры			
Внутренний диаметр D	3600	4200	4800
Наружный диаметр B1	3692	4292	4892
Наружный диаметр B2	3828	4428	5028
Ширина прохода LW	1627	1927	2227
Высота прохода LH	2100–2200*		
Высота фриза SH	410–700		
Общая высота H	Высота прохода + высота фриза		

Все размеры указаны в мм
* По заказу высота прохода может быть увеличена

KTC-2/0 без витрин

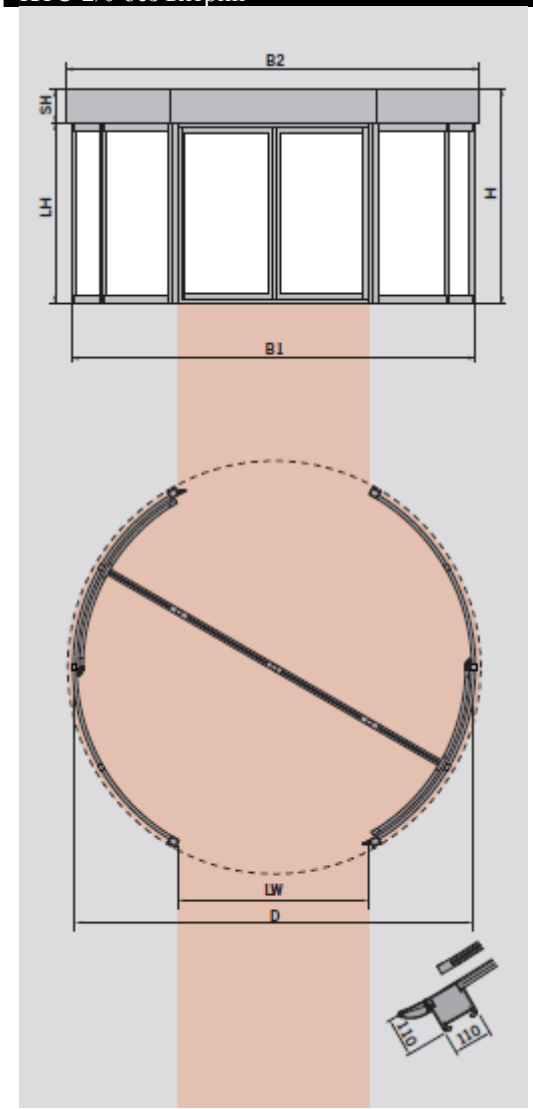

KTC-2/2 без витрин

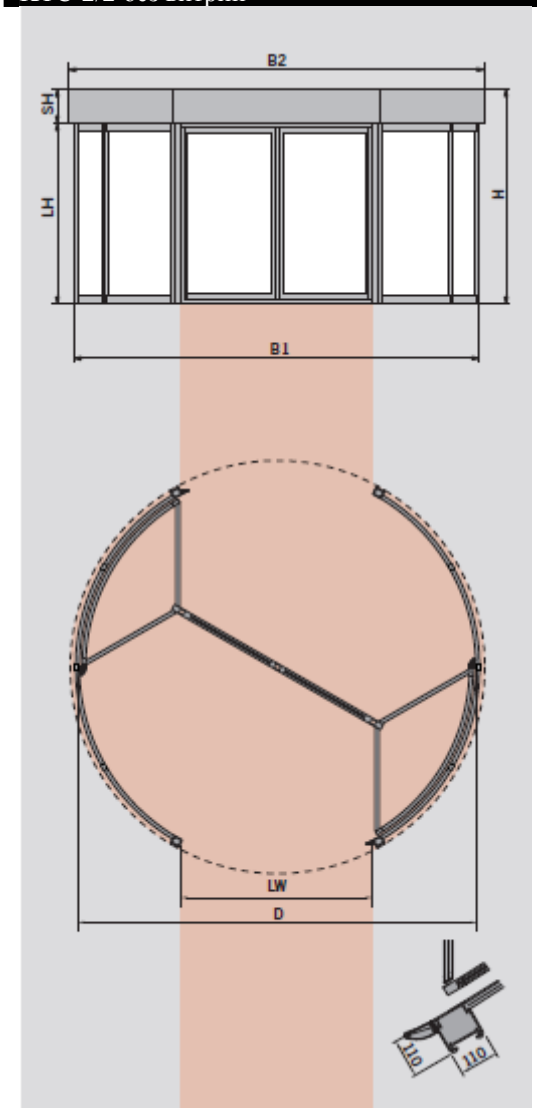

Вращающаяся дверь	DORMA KTV-2

KTV-2
2 подвижные створки, интегрированная ночная створка, функция «Лето». Полностью автоматическая дверь с интегрированным пакетом безопасности. Варианты боковых стенок: • Алюминиевые рамы со стеклянными вставками. • Алюминиевые рамы со вставкой из металлических листов.

Размеры KTV-2		
Внутренний диаметр D	3000	3400
Наружный диаметр B	3216	3616
Высота фриза SH	Мин. 354	Мин. 364
Ширина прохода LW	1362	1565

Все размеры указаны в мм.

KTV-2

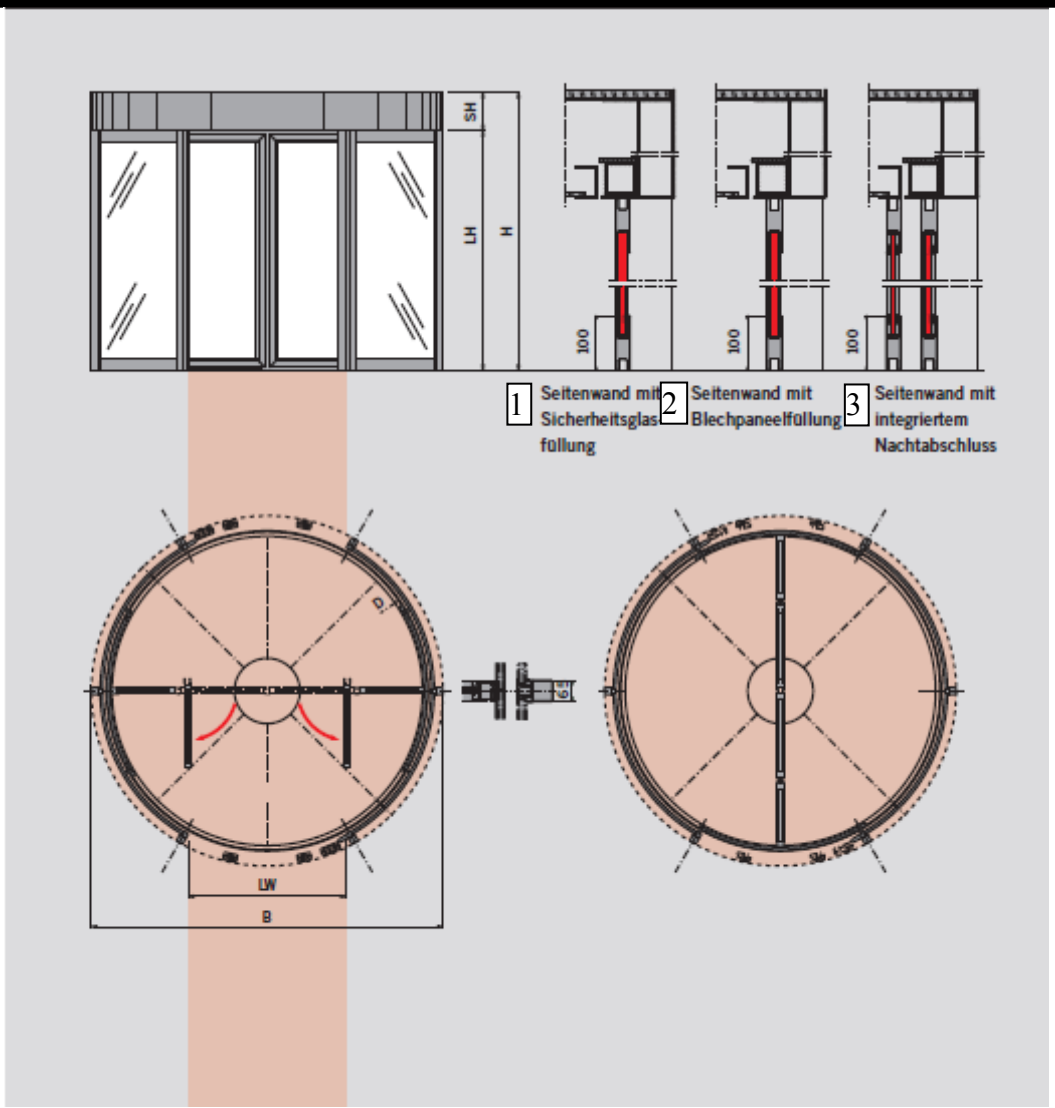

1. Боковая стенка со вставкой из защитного стекла.
2. Боковая стенка со вставкой из стальных листов.
3. Боковая стенка с интегрированной ночной створкой.

Теоретическая пропускная способность KTC-2

Все приведенные значения пропускной способности являются теоретическими. Значения действительны для движения в обоих направлениях (при одностороннем движении значение делится на два).
Реальные характеристики зависят, в частности, от формы витрины, датчиков безопасности и рабочей среды.
Реальные характеристики могут быть ниже теоретических.

Проход без тележки

Скорость в конце створки	0,6	м/с
Требуемая площадь на 1 чел.	0,7	$м^2$
Использование площади в ячейке	80	%

Диаметр, мм	**3,6**	**4,2**	**4,8**
Кол-во человек на 1 ячейку	3	5	6
Скорость вращения, об/мин	3,2	2,7	2,4
Пропускная способность, чел./час	**114,9**	**1637,0**	**1718,9**

Теоретическая пропускная способность (чел./час) = число створок x кол-во человек на 1 ячейку x число оборотов в минуту x 60 мин

Проход с тележкой

Скорость в конце створки	0,6	м/с
Требуемая площадь на 1 чел.	2,0	$м^2$
Использование площади в ячейке	60	%

Диаметр, мм	**3,6**	**4,2**	**4,8**
Кол-во человек на 1 ячейку	1	1	1
Скорость вращения, об/мин	3,2	2,7	2,4
Пропускная способность, чел./час	**382,0**	**327,4**	**286,5**

Теоретическая пропускная способность (чел./час) = число створок x (кол-во человек кол-во тележек на 1 ячейку) x число оборотов в минуту x 60 мин

Проход на кресле-коляске

Скорость в конце створки	0,3	м/с
Требуемая площадь на 1 чел.	2,0	$м^2$
Использование площади в ячейке	60	%

Диаметр, мм	**3,6**	**4,2**	**4,8**
Кол-во человек на 1 ячейку	1	1	1
Скорость вращения, об/мин	1,6	1,4	1,2
Пропускная способность, чел./час	**191,0**	**163,7**	**143,2**

Теоретическая пропускная способность (чел./час) = число створок x (кол-во человек + кол-во колясок на 1 ячейку) x число оборотов в минуту x 60 мин

Теоретическая пропускная способность KTV-2

Все приведенные значения пропускной способности являются теоретическими. Значения действительны для движения в обоих направлениях (при одностороннем движении значение делится на два).
Реальные характеристики зависят, в частности, от формы каркаса, датчиков безопасности и рабочей среды.
Реальные характеристики могут быть ниже теоретических.

Проход без тележки

Скорость в конце створки	0,6	м/с
Требуемая площадь на 1 чел.	0,7	$м^2$
Использование площади в ячейке	80	%

Диаметр, мм	**3,0**	**3,4**
Кол-во человек на 1 ячейку	2	3
Скорость вращения, об/мин	3,8	3,4
Пропускная способность, чел./час	**916,7**	**1213,3**

Теоретическая пропускная способность (чел./час) = число створок x кол-во человек на 1 ячейку x число оборотов в минуту x 60 мин

Вращающаяся дверь

DORMA KTC-2
Проход на кресле-коляске

Диаметр 3,6 м

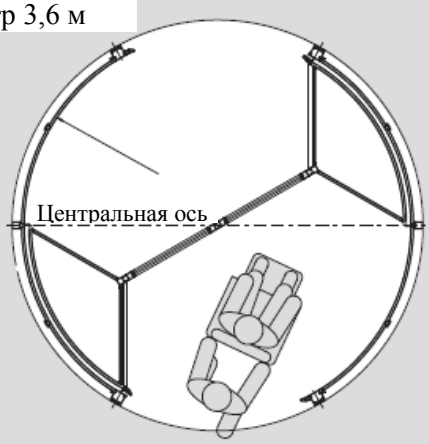

Диаметр 4,2 м

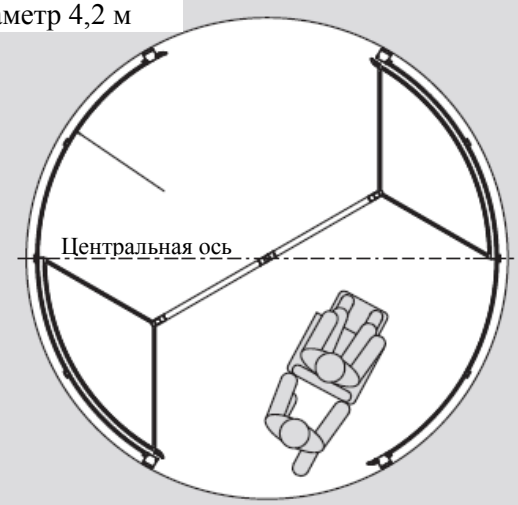

Диаметр 4,8 м

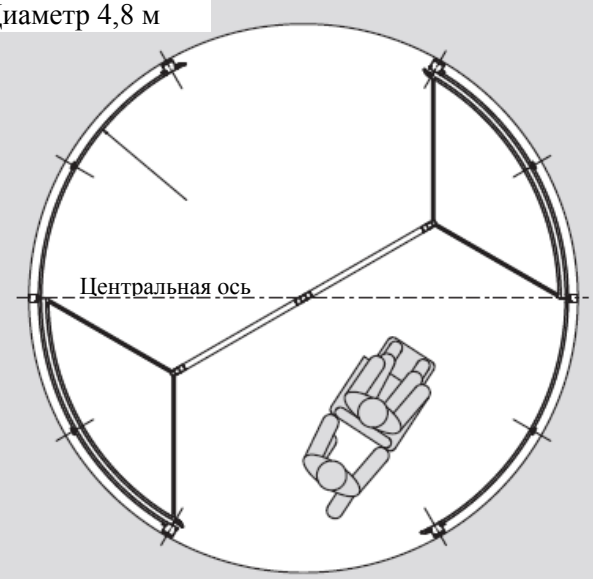

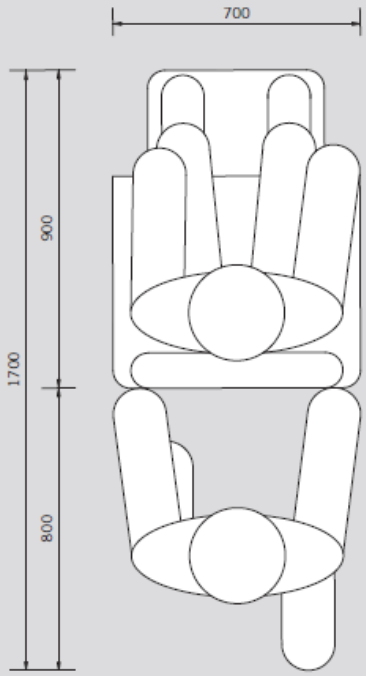

Возможность проезда на инвалидной коляске зависит от ряда факторов.
Во первых, большую роль играет размер сегмента. На иллюстрациях изображен проезд инвалидной коляски с сопровождающим – это дает представление о требуемой площади. Приведенные размеры представляют собой ориентировочные данные производителя – DORMA KT-Systeme. Если предполагается проезд инвалидных колясок, рекомендуется устанавливать двери диаметром не менее 4200 мм.
Еще одним важным фактором является скорость вращения двери. Для ее регулировки предусмотрена кнопка для инвалидов: перед входом следует нажать ее, чтобы уменьшить скорость примерно до 1 об/мин.
При проектировании необходимо предусматривать соответствующие датчики безопасности в качестве опций. Установка оборудования для обеспечения безопасности оговаривается с пользователем отдельно.

Запасный выход **(при наличии пакета «Запасный выход»)**

При получении сигнала тревоги турникет за счет пакета аккумуляторов перемещается в исходное положение (параллельно оси фасада). В исходном положении центральная секция складывается вручную, образуя широкий проход.

Интегрированная ночная створка

При необходимости турникет трансформируется в ночную створку (управляется переключателем программ). Интегрированная ночная створка одновременно закрывает оба проема двери.

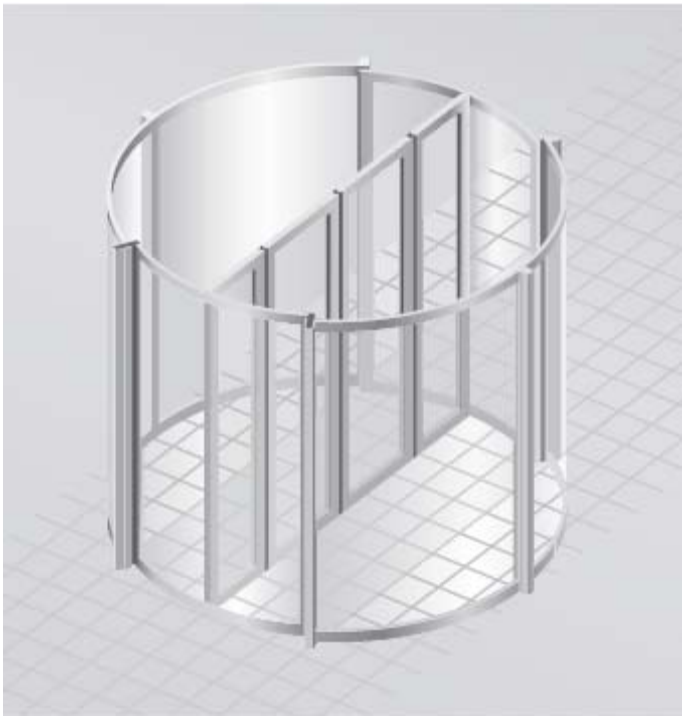

Вертикальные разрезы
Расположение проводов

Вертикальные разрезы

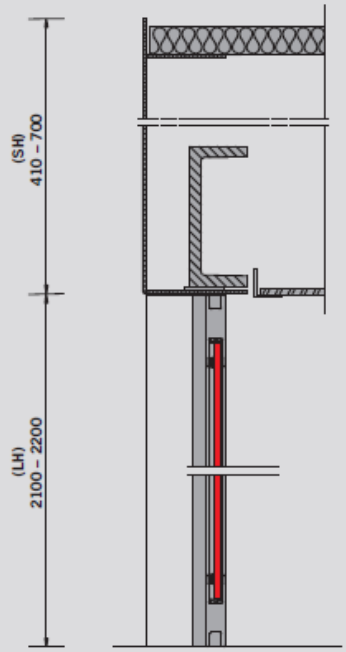

Боковая стенка со стеклянными вставками

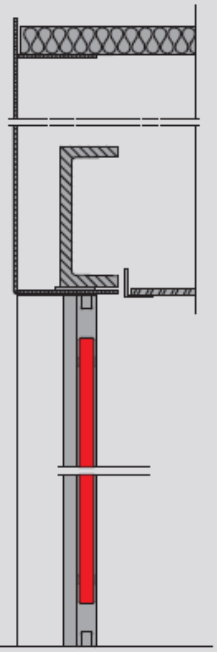

Боковая стенка со вставками из металлических листов

Расположение проводов

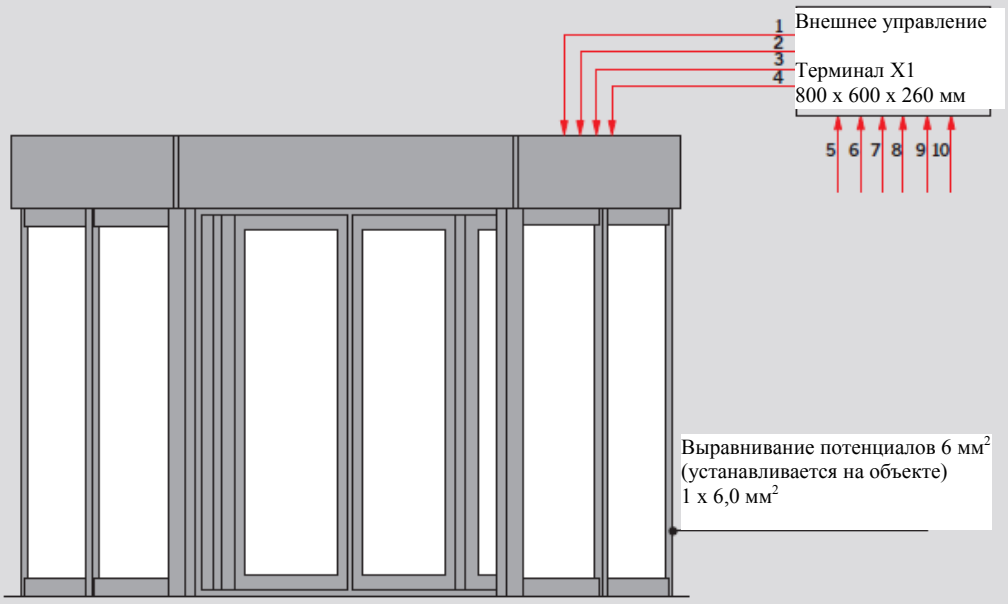

Сечение кабеля (до 50 м)

1. Кабель управления 25 x 0,75 мм^2 без PE*.
2. Кабель управления 25 x 0,75 мм^2 без PE*.
3. Питание 230 В/50 Гц, 4 x 1,5 мм^2.
4. Кабель тяговых двигателей, экранированный, 3 x 1,5 мм^2.
5. Управление освещением внешнее, 2 x 0,75 мм^2*.
6. Общая неполадка, 2 x 0,75 мм^2*.
7. Контакт пожарной сигнализации, 2 x 0,75 мм^2*.
8. Подключение к сети 230 В/50 Гц, 3 x 1,5 мм^2.
9. Переключатель программ внешний (только в качестве опции), 6 x 0,75 мм^2*.
10. Ночной режим (опция), 2 x 0,75 мм^{2*}.

* Линия управления с нумерованными жилами.
Вся проводка за счет заказчика.
5, 6, 7, 9 и 10 – опция.

Вертикальные разрезы

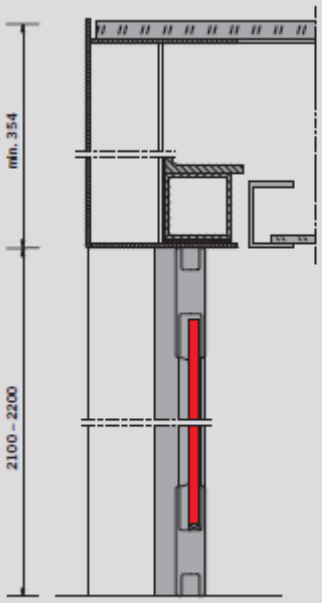

Боковая стенка со стеклянным наполнением

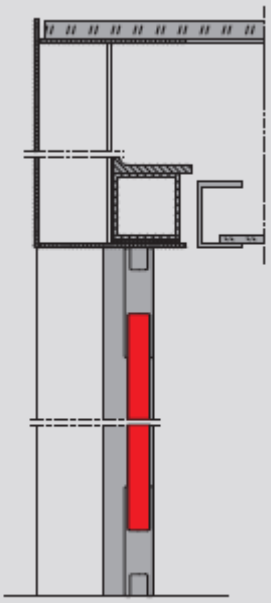

Боковая стенка с наполнением
из металлических листов

Расположение проводов

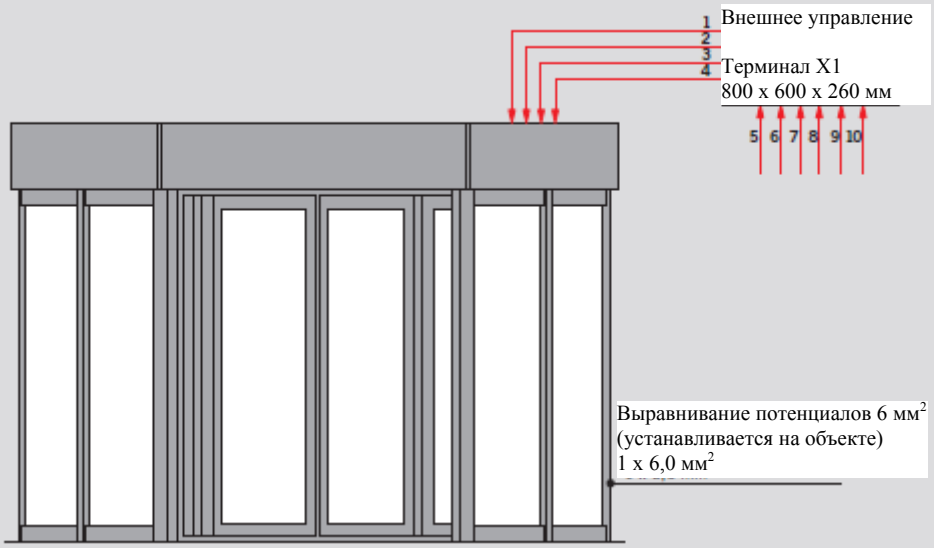

Сечение кабеля (до 50 м)

1. Кабель управления 25 x 0,75 мм^2 без PE*.
2. Кабель управления 25 x 0,75 мм^2 без PE*.
3. Питание 230 В/50 Гц, 4 x 1,5 мм^2.
4. Кабель тяговых двигателей, экранированный, 3 x 1,5 мм^2.
5. Управление освещением внешнее, 2 x 0,75 мм^2*.
6. Общая неполадка, 2 x 0,75 мм^2*.
7. Контакт пожарной сигнализации, 2 x 0,75 мм^2*.
8. Подключение к сети 230 В/50 Гц, 3 x 1,5 мм^2.
9. Переключатель программ внешний (только в качестве опции), 6 x 0,75 мм^2*.
10. Ночной режим (опция), 2 x 0,75 мм^2*.

* Линия управления с нумерованными жилами.
Вся проводка за счет заказчика.
5, 6, 7, 9 и 10 – опция.

Напольное кольцо			
Типовой размер (внутренний диаметр двери)	3600	4200	4800
Номинальный радиус R	1800	2100	2400
Напольное покрытие C		До 30	

Все размеры указаны в мм

Напольное кольцо KTC-2

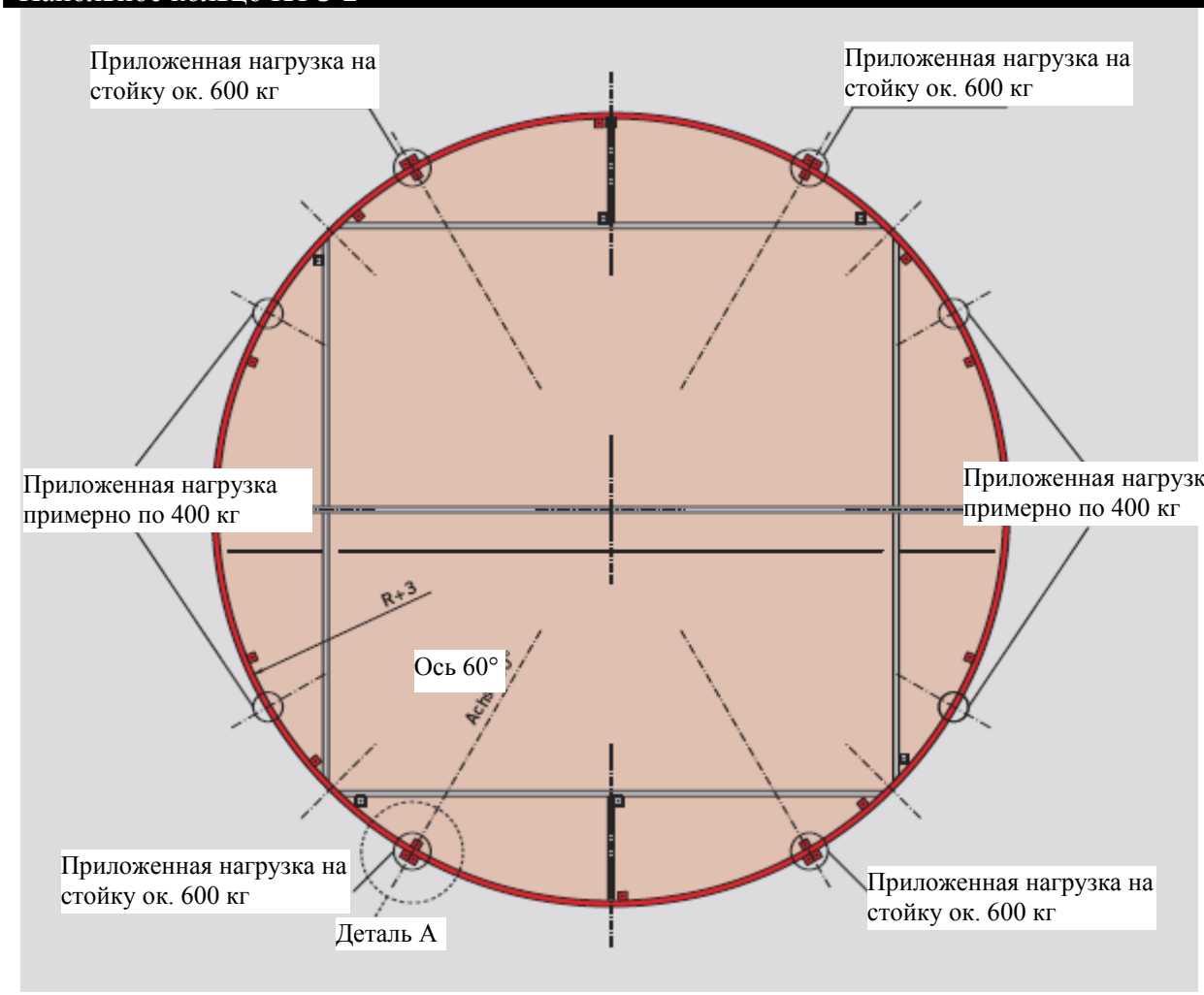

Деталь A

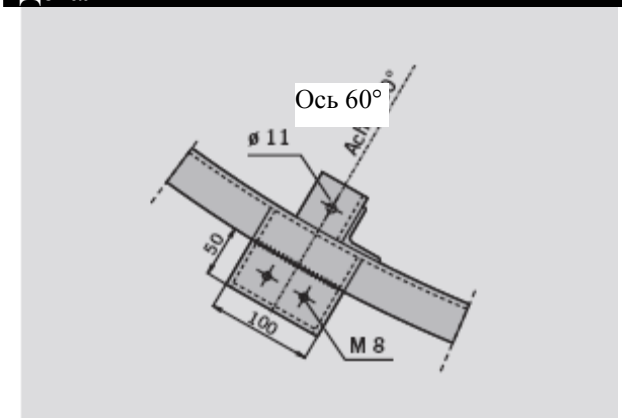

Разрез

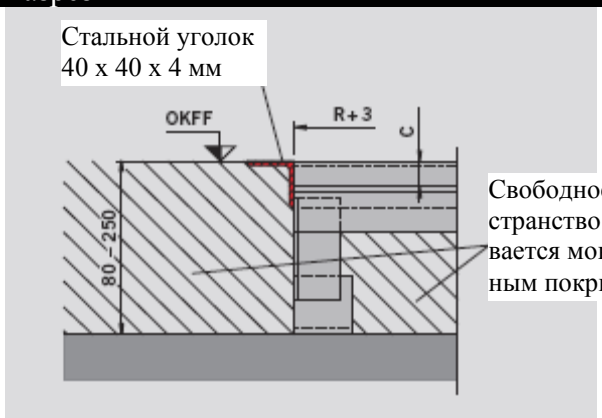

Напольное кольцо		
Типовой размер (внутренний диаметр двери)	3000	3400
Номинальный радиус R	1500	1700
Напольное покрытие C		До 30

Все размеры указаны в мм

Напольное кольцо KTV-2

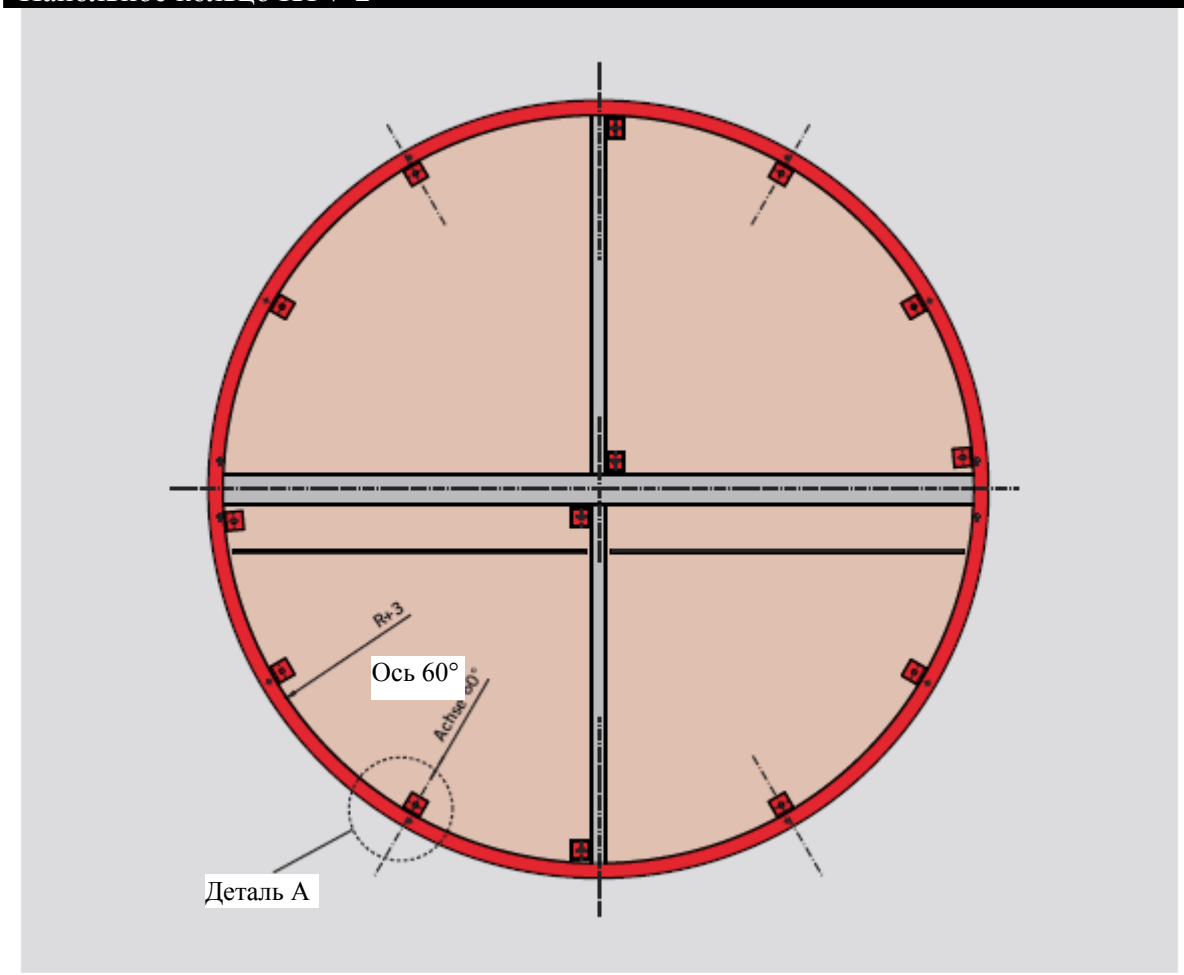

Деталь A

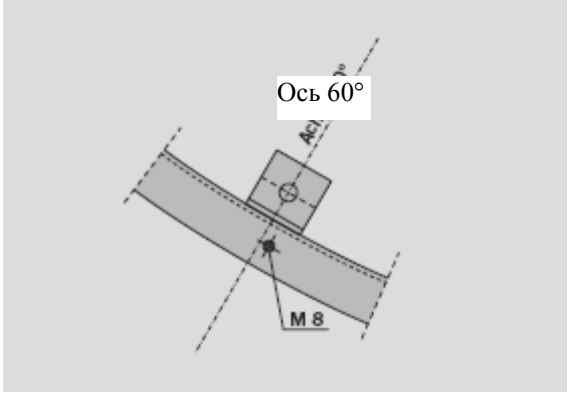

Разрез

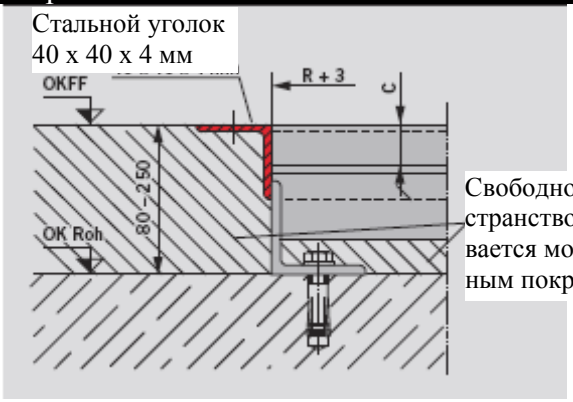

Оборудование системы безопасности для KTC-2 (блок управления MS 10 внешний)

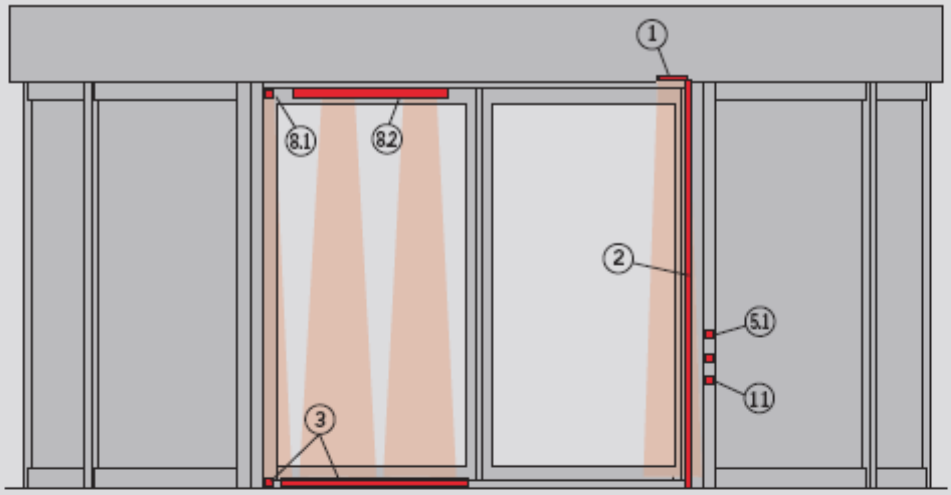

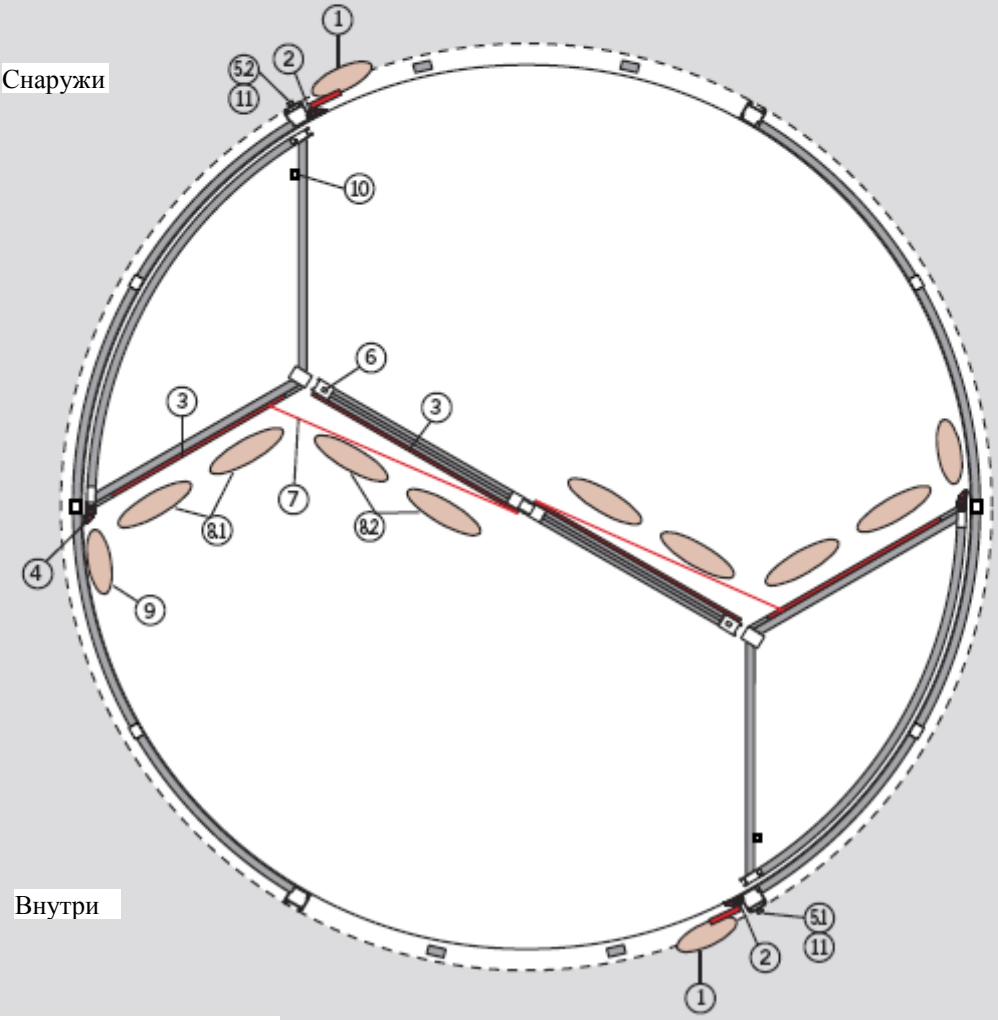

Схематическое изображение

Оборудование системы безопасности

Разветвленная система безопасности KTC-2 обеспечивает надежную защиту.
Главные замыкающие кромки оснащены инфракрасным датчиком присутствия и контактными планками. При приближении витрины к стойке на расстояние менее 500 мм активируются в дополнение к контактным планкам активируются инфракрасные датчики присутствия. Вертикальные наружные кромки ночной створки также оснащены контактными планками. Внутреннее пространство контролируется с помощью инфракрасной световой завесы, при достижении минимально допустимого расстояния между створкой и человеком или предметом немедленно уменьшает скорость вращения двигателя. Если створка натыкается на препятствие, двигатель останавливается до устранения этого препятствия. Все ходы переключения расположены так, чтобы обеспечить возможность обнаружения сбоя. В дополнение к этому в потолок вмонтированы датчики опережения, расположенные перед параллельно движущейся ночной створкой. Область обнаружения охватывает пространство непосредственно перед главной замыкающей кромкой от потолка до пола (почти).

Примечание

При выборе оборудования для обеспечения безопасности необходимо учитывать национальные нормы.

Двери по DIN 18650 должны иметь все перечисленные ниже компоненты.

	Функция
1. Датчики под фризом (стойка двери сверху/фриз)	Медленный ход/стоп
2. Контактная планка (на стойке)	Стоп
3. Контактная планка (на створке внизу)	Стоп
4. Контактная планка (на передней кромке интегрированной ночной створки)	Стоп
5.1 Устройство аварийной сигнализации (на стойке внутри)	Стоп
5.2 Устройство аварийной сигнализации (на стойке снаружи)	Стоп
6 Концевой выключатель устройства управления створкой (для складных створок)	Стоп
7 Световая завеса (на створке внизу)	Стоп
8.1 Верхний датчик (на неподвижной створке вверху)	Медленный ход/стоп
8.2 Верхний датчик (на складной створке вверху)	Медленный ход/стоп
9 Датчик опережения (на передней кромке интегрированной ночной створки/на нижней потолочной панели)	Медленный ход/стоп
10 Концевой выключатель устройства управления створкой (на створке с витриной)	Стоп
11 Кнопка для инвалидов (на стойке)	Медленный

Программы автоматического режима/замедление вращения

- В автоматическом режиме дверь может работать по одной из двух программ.
  Программа I. Дверь находится в неподвижности. Она начинает движение при приближении человека. По истечении регулируемого заданного времени дверь снова останавливается и остается в исходном положении.
  Программа II. Дверь вращается непрерывно со скоростью ок. 1 об/мин. При появлении человека в области обнаружения скорость вращения увеличивается примерно до 3 об/мин и возвращается к прежнему значению только после выхода человека.
- Система замедления вращения позволяет путем нажатия специальной кнопки уменьшить число оборотов во время прохода примерно до 1 об/мин.

	ход

Оборудование системы безопасности для KTV-2 (блок управления MS 10 внешний)

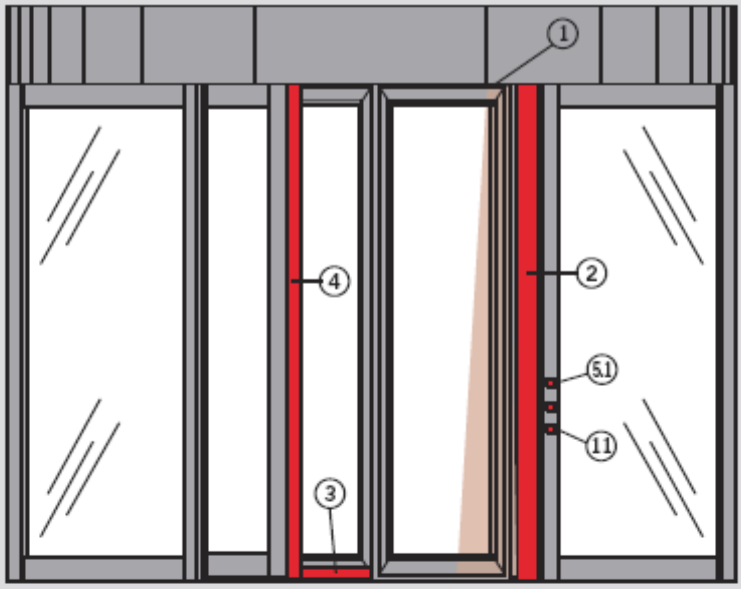

Снаружи

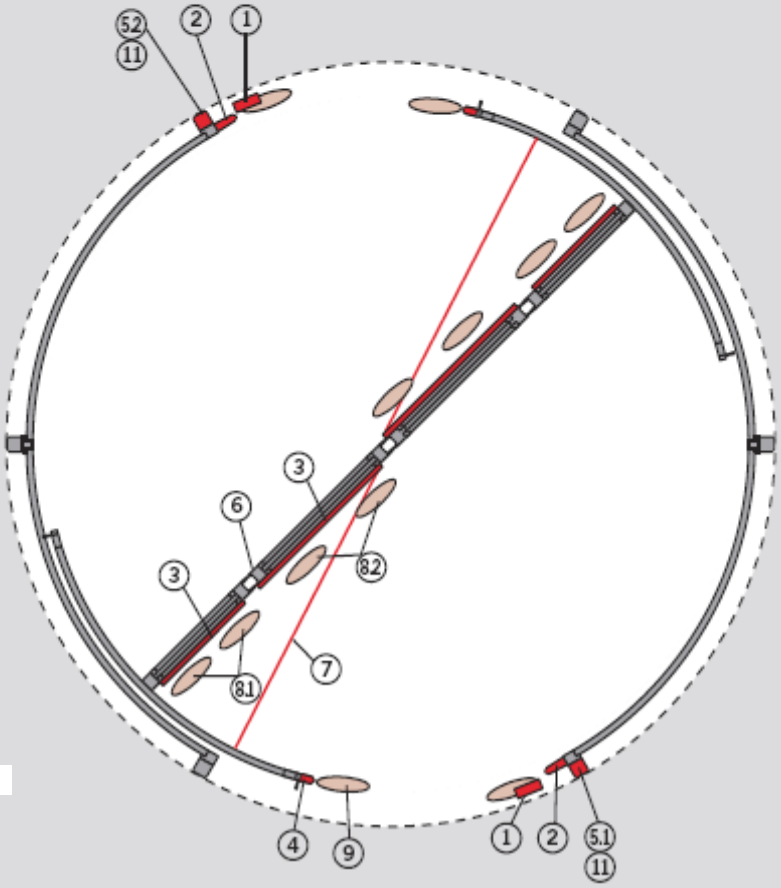

Внутри

Схематическое изображение

Оборудование системы безопасности

Разветвленная система безопасности KTV-2 обеспечивает надежную защиту.
Главные замыкающие кромки оснащены инфракрасным датчиком присутствия и контактными планками. Вертикальные наружные кромки ночной створки также оснащены контактными планками. Внутреннее пространство контролируется с помощью инфракрасной световой завесы, при достижении минимально допустимого расстояния между створкой и человеком или предметом немедленно уменьшает скорость вращения двигателя. Если створка натыкается на препятствие, двигатель останавливается до устранения этого препятствия. Все ходы переключения расположены так, чтобы обеспечить возможность обнаружения сбоя. В дополнение к этому в потолок вмонтированы датчики опережения, расположенные перед параллельно движущейся ночной створкой. Область обнаружения охватывает пространство непосредственно перед главной замыкающей кромкой от потолка до пола (почти).

Примечание

При выборе оборудования для обеспечения безопасности необходимо учитывать национальные нормы.

Двери по DIN 18650 должны иметь все перечисленные ниже компоненты.

	Функция
1. Датчики под фризом (стойка двери сверху/фриз)	Медленный ход/стоп
2. Контактная планка (на стойке)	Стоп
3. Контактная планка (на створке внизу)	Стоп
4. Контактная планка (на передней кромке интегрированной ночной створки)	Стоп
5.1 Устройство аварийной сигнализации (на стойке внутри)	Стоп
5.2 Устройство аварийной сигнализации (на стойке снаружи)	Стоп
6 Концевой выключатель устройства управления створкой (для складных створок)	Стоп
7 Световая завеса (на створке внизу)	Стоп
8.1 Верхний датчик (на неподвижной створке вверху)	Медленный ход/стоп
8.2 Верхний датчик (на складной створке вверху)	Медленный ход/стоп
9 Датчик опережения (на передней кромке интегрированной ночной створки/на нижней потолочной панели)	Медленный ход/стоп
11. Кнопка для инвалидов (на стойке)	Медленный ход

Программы автоматического режима/замедление вращения

- В автоматическом режиме дверь может работать по одной из двух программ.
  Программа I. Дверь находится в неподвижности. Она начинает движение при приближении человека. По истечении регулируемого заданного времени дверь снова останавливается и остается в исходном положении.
  Программа II. Дверь вращается непрерывно со скоростью ок. 1 об/мин. При появлении человека в области обнаружения скорость вращения увеличивается примерно до 3,5 об/мин и возвращается к прежнему значению только после выхода человека.
- Система замедления вращения позволяет путем нажатия специальной кнопки уменьшить число оборотов во время прохода примерно до 1 об/мин.

Устройство аварийной сигнализации внешнее (опция)

Устройство аварийной сигнализации	Наименование	Характеристики
TL-N S55	Интенсивная подсветка области вокруг кнопки сигнализации, оптическая индикация режима блокировки, оптический и акустический сигнал тревоги с помощью желтого мигающего света и интегрированной сирены, защита от вандализма (стекло), **без рамы.**	
	TL-N S55	Замыкатель: 1, размыкатель: 1, контактная нагрузка: до 1 А при 24 В пост. тока, скрытый монтаж, 80 x 80 мм Система 55
NAT 1 NAT 4	Для прерывания автоматического движения двери. Генератор аварийных сигналов для дверей с автоматическим приводом. Исполнение по ZH 1/494 или BGR 232 и DIN EN 18650. рукоятка красная, центральная панель желтая. Контактная нагрузка: до 10 А при 230 В перем. тока.	
	NAT 1	Замыкатель: 1, размыкатель: 1, рама белая, скрытый монтаж, 80 x 80 мм Система 55
	NAT 4	Замыкатель: 1, размыкатель: 1, наружный монтаж, 68 x 68 мм

Активные инфракрасные датчики

Система активных инфракрасных датчиков для контроля зоны прохода и дополнительных замыкающих кромок.

Обнаружение присутствия людей и предметов

Активный инфракрасный датчик	Наименование	Характеристики
IRIS ONE	**IRIS ON**	Черный

Планка инфракрасных датчиков	Наименование	Характеристики
4SAFE	**4SAFE**	Активные инфракрасные датчики с фильтрацией фоновых сигналов

Инфракрасная световая завеса	Наименование	Характеристики
	MICROCELL ONE-DL	Инфракрасная световая завеса, состоящая из передатчика и приемника с круглым усилителем

Локационные датчики движения (опция)

Удобство пользования автоматическими дверями в значительной степени зависит от конструкции импульсных датчиков.

Датчики производства компании DORMA сочетают в себе гибкость, позволяющую адаптироваться к различным условиям эксплуатации, надежность и удобство для пользователя. Они предназначены для обнаружения движущихся людей или предметов и управления открыванием двери. Отличаются высокой эффективностью.

Локационные датчики движения	Наименование	Характеристики
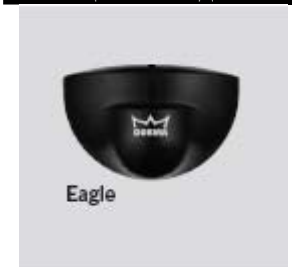	**Датчик движения стандартный**	
	Eagle 2	Стандартный, черный
	Датчик движения с функцией определения направления. Определение направления движения, позволяющее оптимально контролировать открытие и закрытие двери.	
	Eagle 1	С функцией определения направления; черный
	Аксессуар для датчиков типа Eagle	
	Защитный колпачок, прозрачный	

Переключатель программ

Переключатель программ	Наименование
	Переключатель программ стандартный Закрывающийся, для установки на стойке
	Переключатель программ Закрывающийся с помощью профильного полуцилиндра (опция)
	Коробка для наружного монтажа Для переключателя программ Для профильного полуцилиндра (опция)
	Коробка для скрытого монтажа Для переключателя программ Для профильного полуцилиндра (опция)

www.dorma.com

Двери

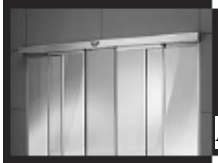

Автоматика

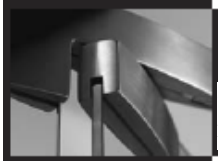

Стеклянные покрытия

Системы безопасности/ контроль времени и доступа

Перегородки

DORMA GmbH + Co. KG
DORMA Platz 1
D-58256 Ennepetal
Phone +49 23 33/793-0
Fax +49 23 33/793-495

Region Australasia
AUS, NZ
Australia
DORMA Automatics Pty. Ltd.
Phone +61 3 97964111
www.dorma.com.au

New Zealand
DORMA Automatics Pty. Ltd.
Phone +61 3 97964111
www.dorma.com.au

Region Central Europe
D, NL, B, LX, CH
Germany
Automatic D
Phone +49 2333 793-0
www.dorma.de

Netherlands
DORMA van Duin Nederland BV
Phone +31 488 418 100
www.dorma.nl

Belgium
DORMA foquin N.V./S.A.
Phone +32 50 312849
www.dorma.be

Luxembourg
Luxembourg Subsidiary Automatic
Phone +49 2333 793-216
www.dorma.de

Switzerland
DORMA Schweiz AG
Phone +41 71 8864646
www.dorma.ch

Region Emerging Markets
P, RUS, UA, BG, GR, TR, IND, IL, RSA
Poland
DORMA Polska Sp. z o.o.
Phone +48 22 736-59-00
www.dorma.pl

Russia
Representative Office in Russia
Phone +7 095 2581225
www.dorma.com

Ukraine
DORMA Representation Ukraine
Phone +380 44 2443897
www.dorma.com

Bulgaria
DORMA Bulgaria
Phone +359 2 9714 904
www.dorma.com

Greece
DORMA Representation Greece
Phone: +30 21 09944388
www.dorma.com

Turkey
DORMA Kapi Kontrolleri Ltd. Sti
Phone: +90 216 3600056
www.dorma.com

India
DORMA Door Controls India
Phone +91 442 8585097
www.dorma.com

Israel
DORMA GmbH + Co. KG
Phone +49 2333 793-0
www.dorma.com

South Africa
DORMA Door Controls (Pty.) Ltd

Hong Kong
DORMA Door Controls Pte. Ltd
Phone +852 25034632
www.dorma.com.sg

China
DORMA Door Controls (Suzhou)
Co. Ltd.
Phone +86 512 676 12481
www.dorma.com.sg

Taiwan
DORMA Door Controls Pte. Ltd.
Phone +886 2 9182987
www.dorma.com.sg

Malaysia
DORMA Emerald Entrance Systems
Pte Ltd
Phone +65 459 5733
www.dorma.com.sg

Indonesia
DORMA Emerald Entrance Systems
Pte Ltd
Phone +65 459 5733
www.dorma.com.sg

South Korea
DORMA Emerald Entrance Systems
Pte Ltd
Phone +65 459 5733
www.dorma.com.sg

Philippines
DORMA Door Controls Pte. Ltd.
Phone +632 893 40778
www.dorma.com.sg

Vietnam
DORMA Emerald Entrance Systems
Pte Ltd
Phone +65 459 5733
www.dorma.com.sg

Japan
DORMA Emerald Entrance Systems
Pte Ltd
Phone +65 459 5733
www.dorma.com.sg

Region France
F
France
DORMA Accueil S. A. S.
Phone +33 4 79348924
www.dorma.fr

Region Gulf
Saudi Arabia, Bahrain, Kuwait,
Egypt, Syria, Jordan, Lebanon, Iran

DORMA ARABIA
Automatic Doors Ltd.
Kingdom of Saudi Arabia
Phone +966 3 847 2394
www.dorma.com

United Arab Emirates, Oman, Qatar
DORMA Middle East LLC
Dubai
Phone +971 4 282 4424
www.dorma.com

Region North America
USA, CDN, MEX
USA

DORMA Automatics Inc.
Phone +1 301 390-3600
www.dorma-usa.com

Canada
DORMA Door Controls
Phone +1 905 6701281
www.dorma.com

Mexico
DORMA México, S. de R.L. de C.V.

Denmark
DORMA Danmark A/S
Phone +45 44 543000
www.dorma.dk

Finland
DORMA Finland Oy
Phone +358 9 8789130
www.dorma.fi

Latvia
DORMA Finland Oy
Phone +358 9 8789130
www.dorma.fi

Estonia
DORMA Representation Estonia
Phone +372 6707064
www.dorma.com

Lithuania
DORMA Norge AS
Phone +47 23 176800
www.dorma.com

Region South America
BR, RA

Brazil
DORMA Sistemas de Controles
Phone +55 11 41913244
www.dorma.com.br

Argentina
DORMA Sistemas de
Controles para Portas Ltda
Phone +54 11 45051032
www.dorma.com

Region South-East Europe
A, H, CZ, CS, HR, SLO, RO

Austria
DORMA AKS Automatic GmbH
Phone +43 6225 8636-0
www.dorma.at

Hungary
DORMA AKS Automatic GmbH
Phone +36 1 2065127 or 2058058
www.dorma.com

Czech Republik
DORMA dverní technika CR, s.r.o.
Phone +420 2 671321-78 or -79
www.dorma.com

Slovakia
DORMA Slovensko spol. s.r.o.
Phone +421 2 50221 283
www.dorma.com

Croatia
DORMA URED
Phone +385 1 3498 422
www.dorma.com

Slovenia
DORMA Representation Slovenia
Phone +386 2 5 30 20 10
www.dorma.com

Romania
DORMA ROMANIA S.R.L.
Phone +40 31 806 916 0
www.dorma.com

Region South Europe
I, E, P

Italy
DORMA Italiana S.r.l.
Phone: +39 039 244031
www.dorma.it

Spain
DORMA Ibérica, S.A.
Phone +34 91 8757851
www.dorma.es

Phone +27 11 8300280
www.dorma.com

Region Far East
SGP, HK, VRC, RC, MAL, RI, RP, ROK, VN, J

Singapore
DORMA Far East Pte. Ltd.
No. 31 Gul Lane
Phone +65 62 68 76 33
www.dorma.com.sg.

Phone +52 55 5272 6937
www.dorma.com

Region Scanbalt
N, S, DK, FIN, LV, EST, LT

Norway
DORMA Norge A/S
Phone +47 23 176800
www.dorma.no

Sweden
DORMA Sverige AB
Phone +46 31 289520
www.dorma.se

Portugal
DORMA Portugal para Portas, Lda.
Phone +351 252 860 490
www.dorma.com

Region UK/Ireland
GB, IRL
Great Britain
DORMA UK Limited
Phone +44 1462 477600
www.dorma-uk.co.uk

Ireland
DORMA Ireland Limited
Phone +353 1 295 8280
www.dorma.com